FPMA-D1200BLACK

Neomounts by Newstar FPMA-D1200BLACK is een bureausteun met 1 draaipunt voor flat screens t/m 60" (152 cm).

NEOMOUNTS BY NEWSTAR MONITOR

SPECIFICATIES

Diepte	11,6 cm
Garantie	5 jaar
Hoogte	46 - 60 cm
Kantelen (graden)	90°
Kleur	Zwart
Max. beeldformaat	60
Max. draagvermogen	40
Min. beeldformaat	32
Min. draagvermogen	0
Schermen	1
Type	Full motion
	Kantelen
	Zwenken
VESA maximaal	600x400 mm
VESA minimaal	200x200 mm
VESA patroon	200x200
	200x300
	200x400
	300x200
	300x300
	400x400
	400x300
	400x600
	440x400
	500x400
	600x200
	600x300
	600x400
Zwenken (graden)	360°
EAN code	8717371442781

Met deze Neomounts by Newstar monitorarm, model FPMA-D1200BLACK, bevestigt u een flatscreen aan het bureau via een bureaudoorvoer.

Door gebruik te maken van een monitorarm profiteert u optimaal van de mogelijkheden van uw monitor. De monitorarm is eenvoudig in hoogte te verstellen. Tevens kunt u het scherm kantelen en zwenken. Hierdoor creëert u de ideale ergonomische werkhouding. Dit verkleint de kans op nek- en rugklachten. Kabels zijn netjes weg te werken aan de onderzijde van de horizontale arm.

De FPMA-D1200BLACK heeft 1 draaipunt en is geschikt voor schermen t/m 60" (152 cm). Het draagvermogen van de arm is 40 kg. Dit product is geschikt voor schermen met een VESA gatenpatroon van 200x200 mm tot 600x400 mm. Heeft u een afwijkend (groter) gatenpatroon, dan kunt u dit oplossen met een van onze VESA verloopplaten.
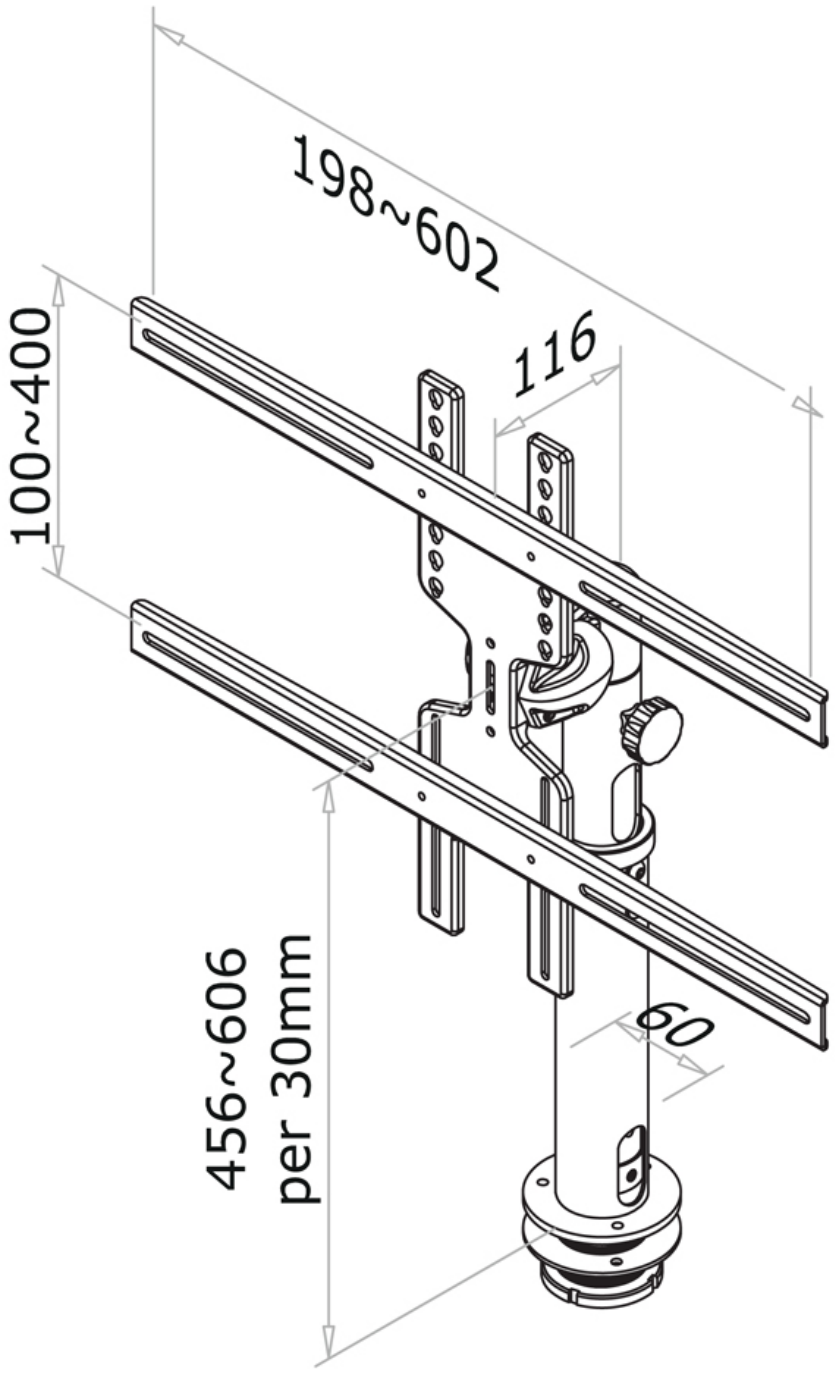
FPMA-D1200BLACK NEOMOUNTS BY NEWSTAR MONITOR